Olvasd el, a típusra vonatkozó, ragasztási tanácsokat is!!!

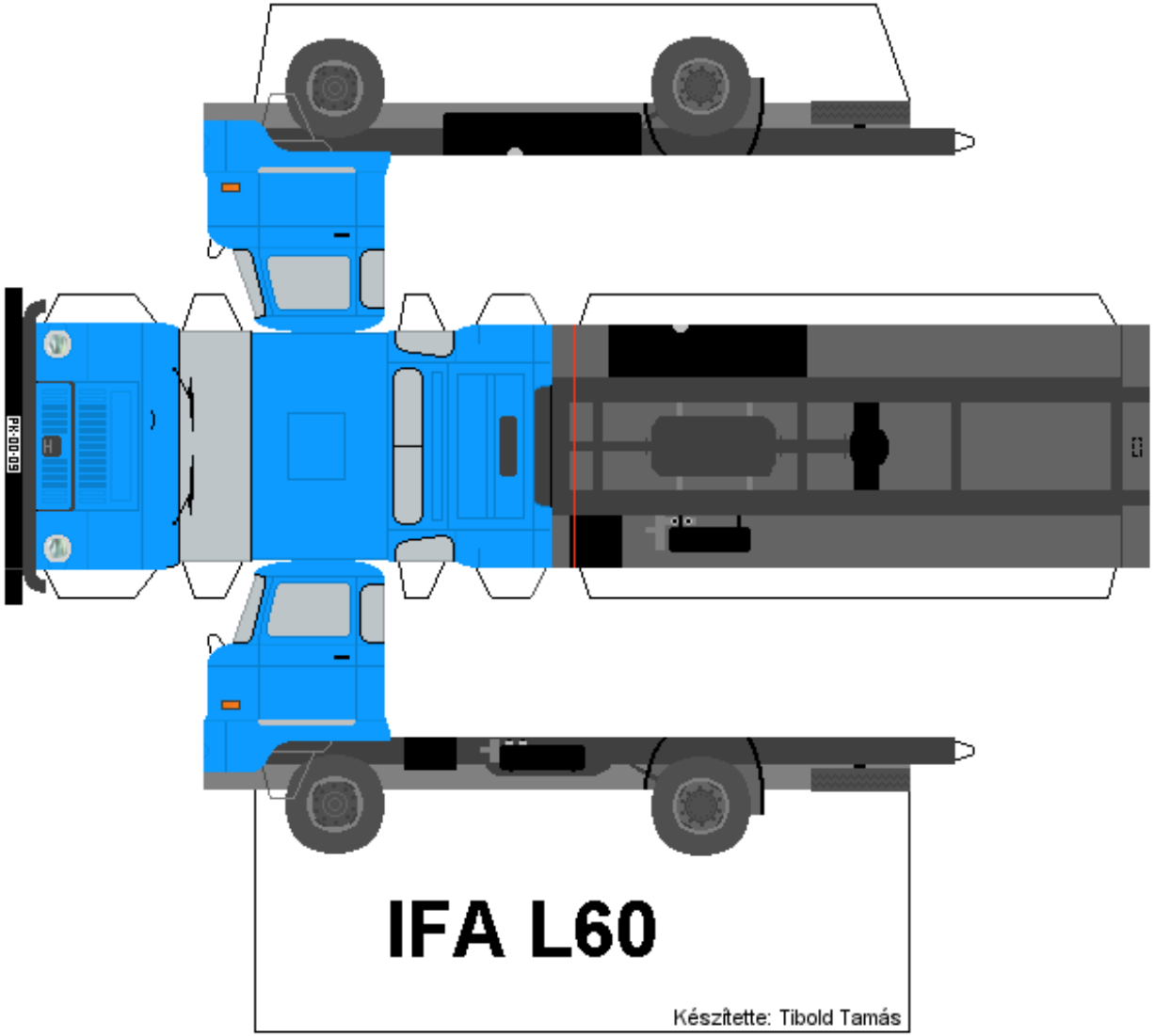

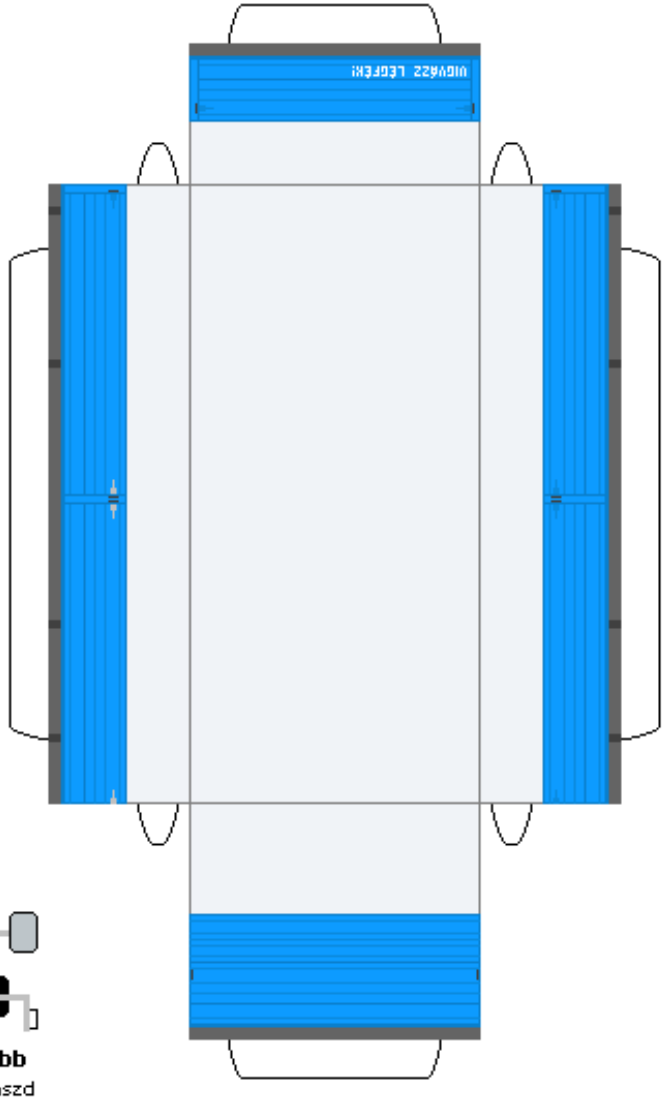

A hátsó lökhárítót, a tartó segítségével, ragaszd fel a plató alá!

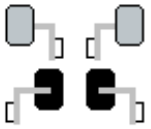

bal jobb

A tükröket ragaszd a helyükre!

A vonószerkezetet ragaszd a hátsó részen levő téglalapra!